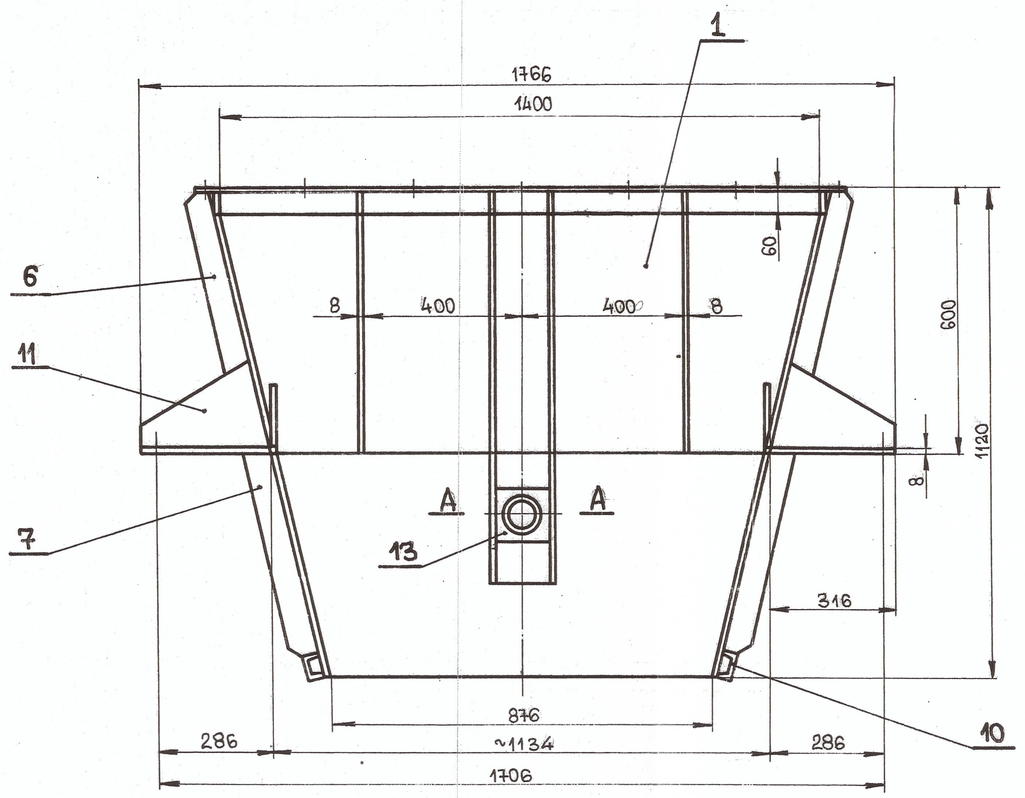

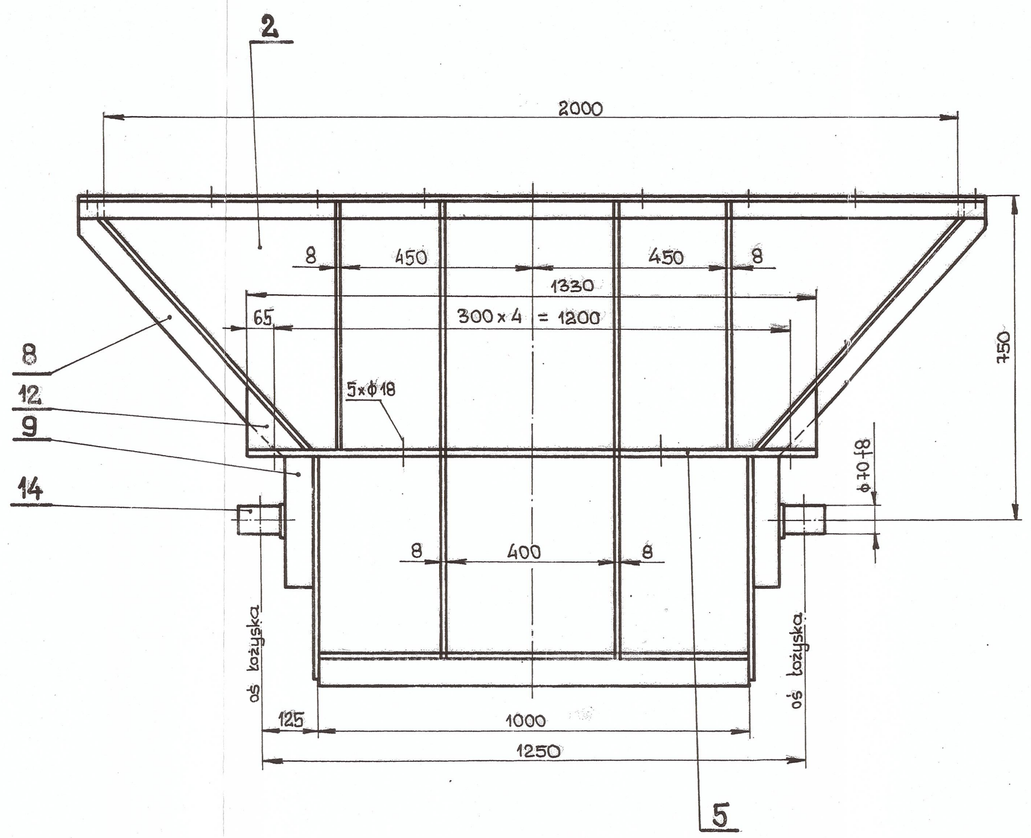

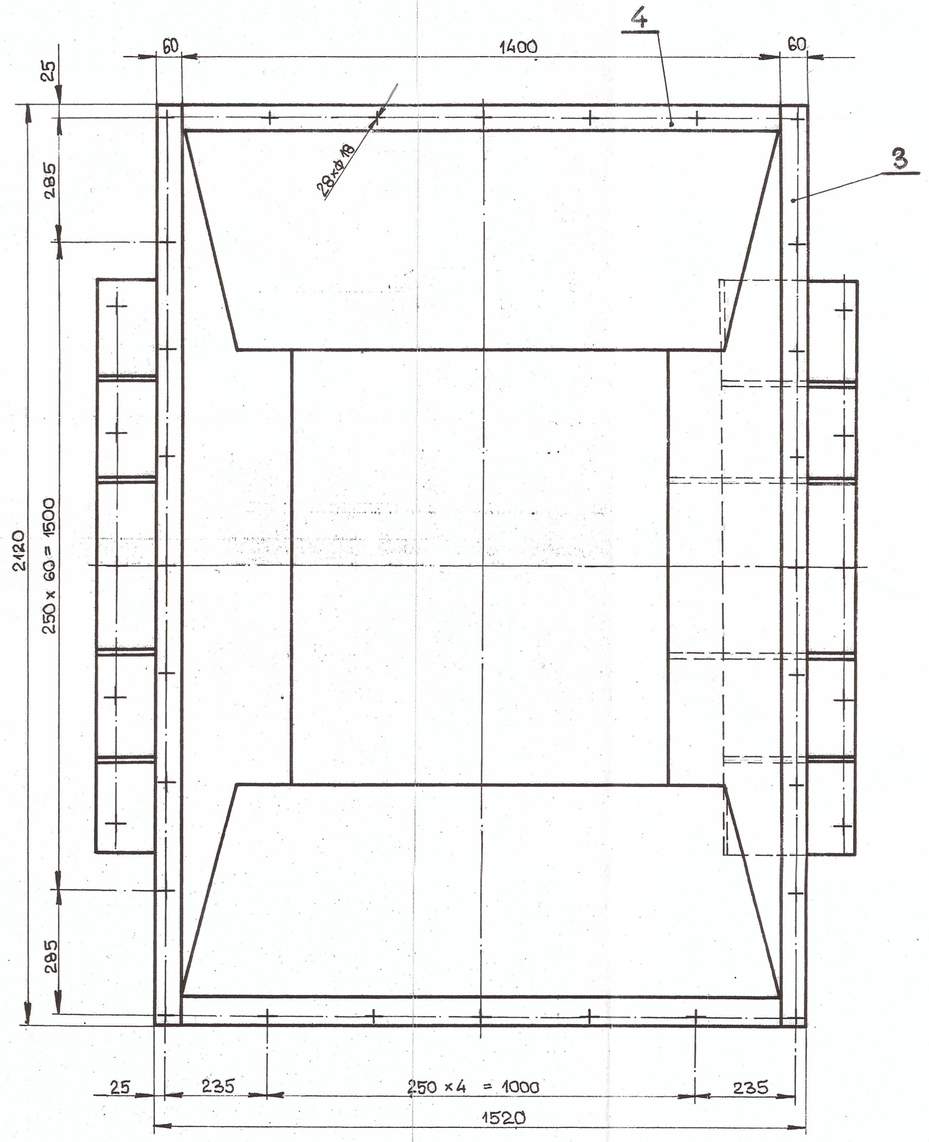

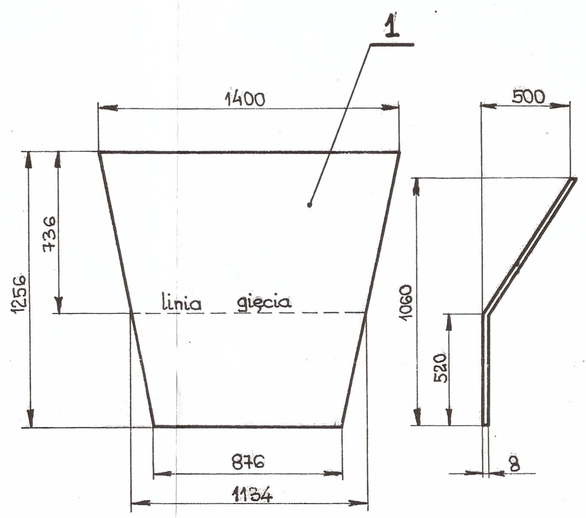

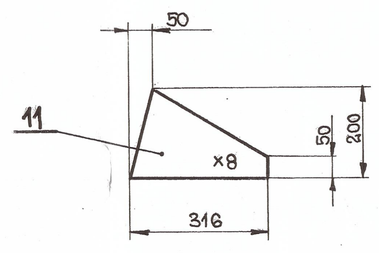

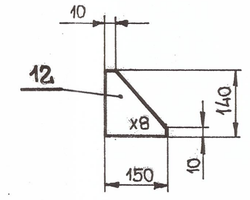

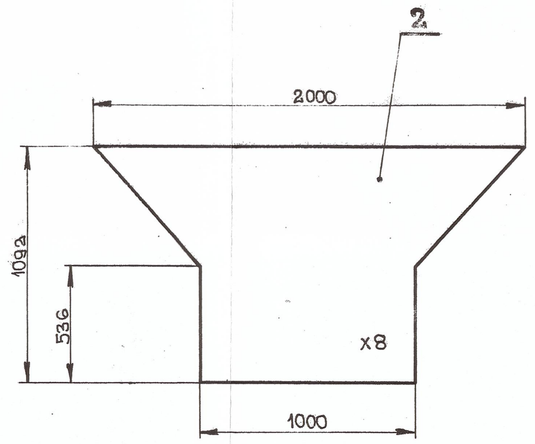

Uwaga: Wykładziny zsuwni wg rys. 2-01756

Uwaga:

1. Całość spawać spoinami Δ4; Δ6; ∥6.
2. Obróbka otworów i cięcia $\overset{20}{V}$.
3. Ostre krawędzie stępić.

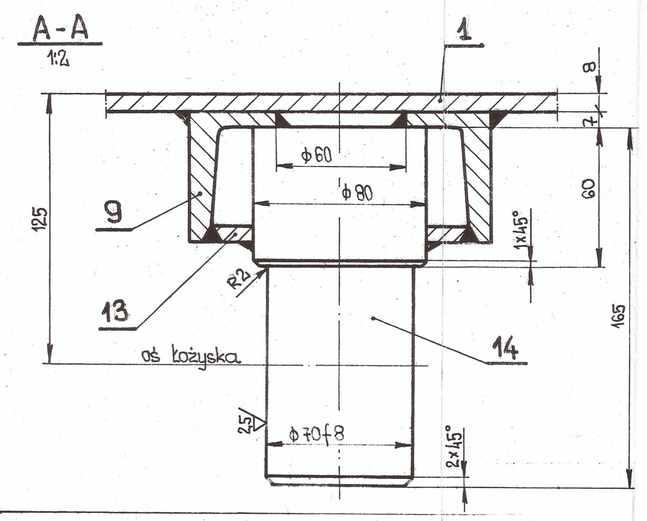

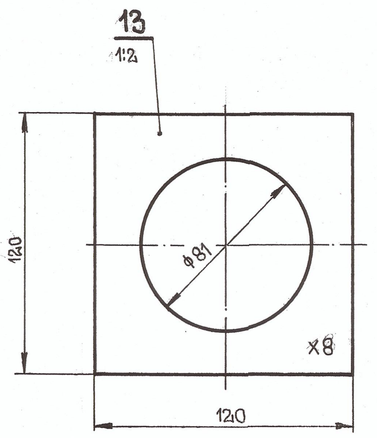

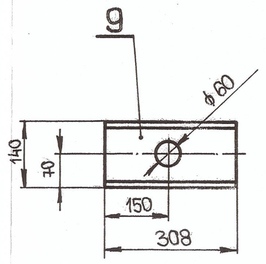

14.	Czop	2	St4S			
13.	Bl. 8 x 120 x 120	2	St3Sx			
12.	Bl. 8 x 140 x 150	4	-"-			
11.	Bl. 8 x 200 x 316	8	-"-			
10.	Ceownik 65 x 1000	2	-"-			
9.	Ceownik 140 x 308	2	-"-			
8.	Ceownik 140 x 736	2	-"-			
7.	Bl. 8 x 60 x	4	-"-			
6.	Bl. 8 x 60 x	8	-"-			
5.	Bl. 8 x 316 x 1330	2	-"-			
4.	Kątownik 60 x 60 x 8 x 1400	2	-"-			
3.	Kątownik 60 x 60 x 8 x 2120	2	-"-			
2.	Bl. 8 x 1092 x 2000	2	-"-			
1.	Bl. 8 x 1134 x 1256	2	St3Sx			

Zsuwnia dwukierunkowa
z przestawiakiem KS36

J. Han 06.84r.
E. Gorniak 06.84r.
inż. A. Drożdżowski 06.84r.
mgr inż. J. Noworyta 06.84r.

Zsuwnia II

04 12 01 02 00

1:10

1-0462